陶瓷放电管二极管

一、外形尺寸

Ø8 x 6 （20KA）

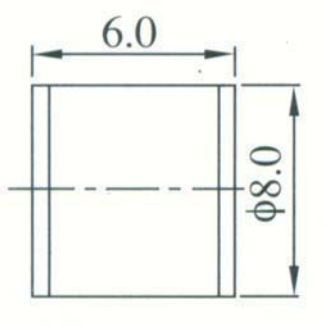

二、电性能参数

1.标称直流击穿电压	（100V/ s）	75V
2.直流击穿电压范围	（100V/ s）	±25%
3.冲击击穿电压	（100V/μs） （1kV/μs）	400V 500V
4.耐脉冲冲击电流	（8/20μs,10 times）	20kA
5.耐脉冲冲击电流	（10/1000μs,300 times）	100A
6.标称耐工频电流	（50Hz,1s,5 times）	20A
7.绝缘电阻	(DC50V)	≥1GΩ
8.极间电容	(1MHz)	≤1.5PF